3 601 H68 100
Stand } ~~09-07~~
Issue } 09-08-12

Fig./Abb. 1

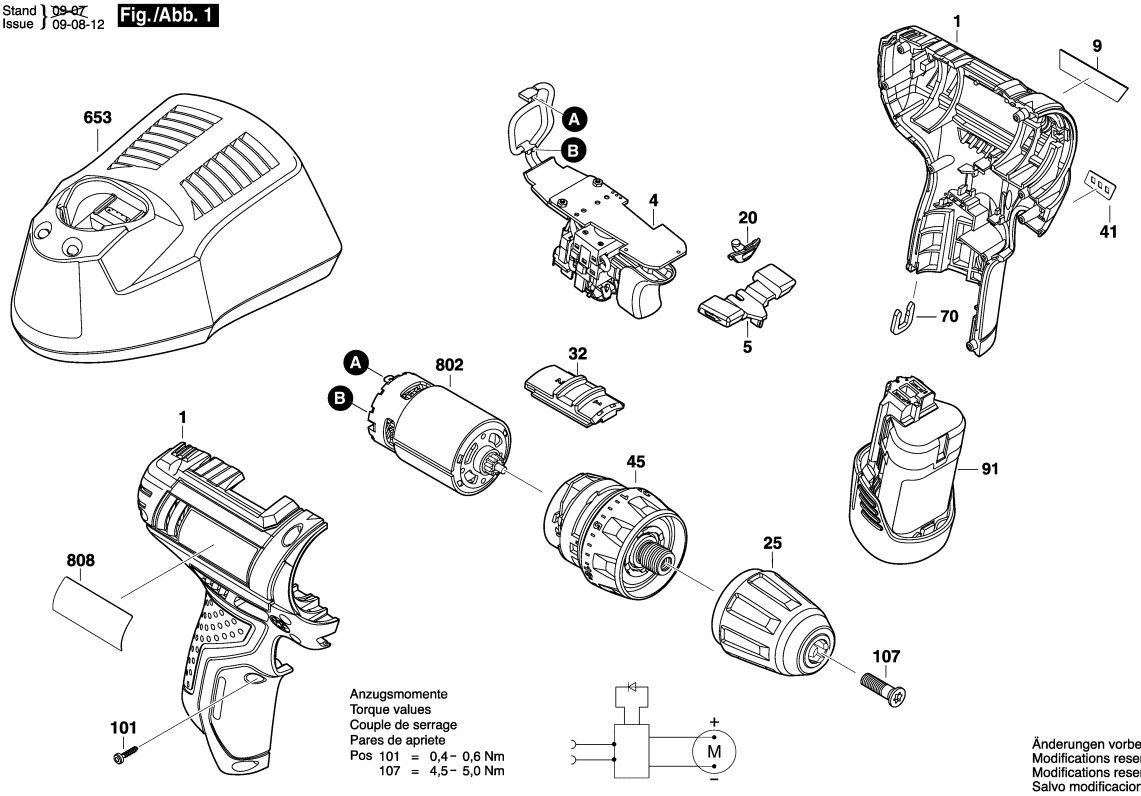

Моля, обърнете внимание: ремонтите, измененията и изпитването трябва да бъдат извършвани професионално.
Трябва да бъдат спазвани указанията за безопасност съгласно IEC, EN, VDE, AFNOR и други валидни в съответната страна
Правата за технически изменения и изменения на цената запазени. Информацията за продуктите и ценовите групи се

Състояние: 17.3.2011

Поз.	Бр	Каталожен №	Обозначение	Указания/предшестве	PG	
1	1	2 609 100 824	КОРПУС	СИНЬО	29	S
4	1	1 607 233 485	СЕТ- КЛЮЧ +	.	40	S
5	1	2 609 100 825	РЕВЕРС	.	10	S
9	1	2 609 132 377	ТАБЕЛКА	GSR 10,8-2-LI .	13	S
20	1	2 609 100 826	СВЕТЛООТРАЗИТЕ	.	10	S
25	1	2 609 110 967	БЪРЗОЗАТЯГАЩ	.	33	S
32	1	2 609 199 279	МОДУЛ	.	10	S
41	1	2 609 132 378	ПЛАТКА	.	13	S
45	1	2 606 200 258	СЪЕДИНИТЕЛ	.	39	S
70	1	2 609 110 537	Clip	.	11	S
91	1	2 607 336 333	БАТЕРИЯ	10,8-12V, 1,3Ah, Li .	42	S
101	8	2 609 110 883	ВИНТ	.	10	S
107	1	2 603 421 229	ВИНТ	M6x23 .	11	S
653	1	2 607 225 133	ЗАРЯДНО	EU 230/10,8V, 30 MIN.	39	S
653	1	2 607 225 135	ЗАРЯДНО	GB 230/10,8V, 30 MIN.	40	S
802	1	2 609 199 258	МОТОРЧЕ	10,8V .	35	S
808	1	2 609 132 379	ТАБЕЛКА	.	13	S

Поз.	Бр	Каталожен №	Обозначение	Указания/предшестве	PG	